MÓDULO DE INTERFAZ DE FLUJO-TEMPERATURA DIGITAL LYNX ™

IA2-M-DFT

El módulo de interfaz de flujo-temperatura digital Lynx ™ IA2-M-DFT proporciona todas las entradas y salidas necesarias para conectar el sistema eDART® o CoPilot® al TracerVM ™ de Smartflow® o al TracerVM de Smartflow® con la línea de medidores de flujo de interfaz de usuario. El IA2-M-DFT está protegido para garantizar datos de alta calidad incluso en entornos de moldeo resistentes y está diseñado para su uso con otros módulos de interfaz blindados Lynx.

ESPECIFICACIONES TÉCNICAS

DETALLES DE INTERFAZ

Precisión	± 1.0% del Rango Completo	
Tipo de Entrada	Aislado Eléctricamente	
Temperatura Máxima de Funcionamiento	60 °C	140 °F
Requerimiento Minimos del Software eDART	v9.6.8	v10.6.8
Requerimiento Minimos del Software CoPilot	v8.1.0	

DIMENSIONES DEL PRODUCTO

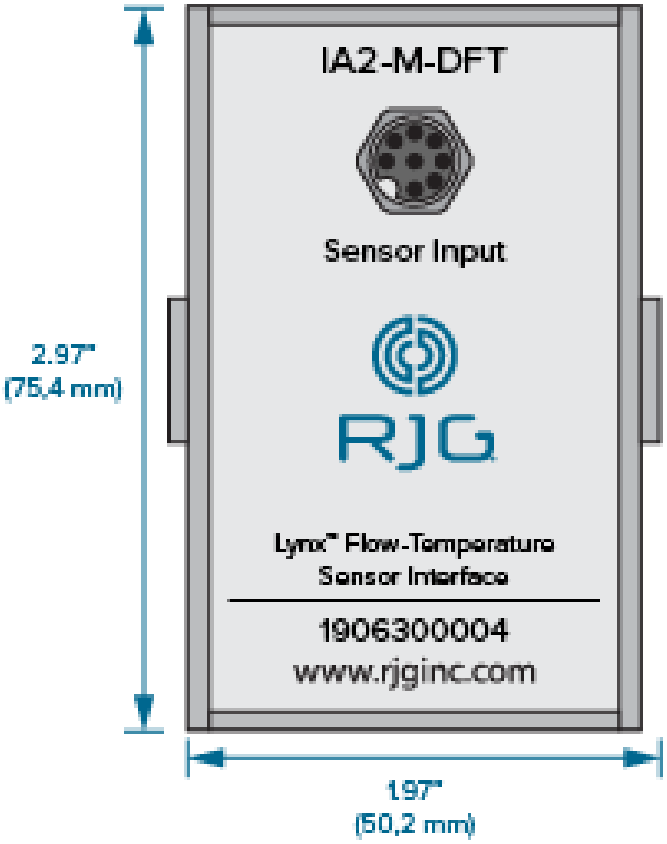

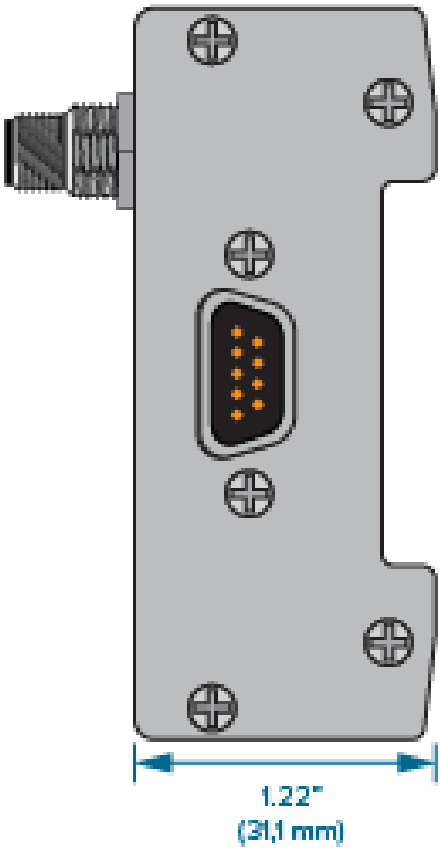

INSTALACIÓN

Consulte el manual del producto para todas las dimensiones y especificaciones de instalación, disponible para descargar en línea en www.rjginc.com.

1	Medidor de flujo Smartflow TracerVM[1] o Smartflow TracerVM con interfaz de usuario[2]
2	Cable C-IA2DFT/VMB
3	IA2-M-DFT—Módulo de Interfaz de Flujo-Temperatura Digital Lynx
4	Cable fabricado con Lumberg RSC 8/9
5	DIN/LX-M o ID7-M-SEQ[3]—Lynx Communications o Módulo de Secuencia
6	CE-LX5—Cable Lynx (a sistema eDART o CoPilot)

1 Si se compra fuera de RJG, los usuarios deben fabricar su propio cable para conectarlo a IA2-M-DFT.

2 No vendido por RJG; los usuarios deben fabricar su propio cable para conectarlo a IA2-M-DFT.

3 Se requiere un módulo de montaje en riel DIN blindado DIN/LX-M a menos que se instalen otros módulos de interfaz de máquina blindados Lynx en la máquina de moldeo.

Smartflow Tracer VM e IA2-M-DFT

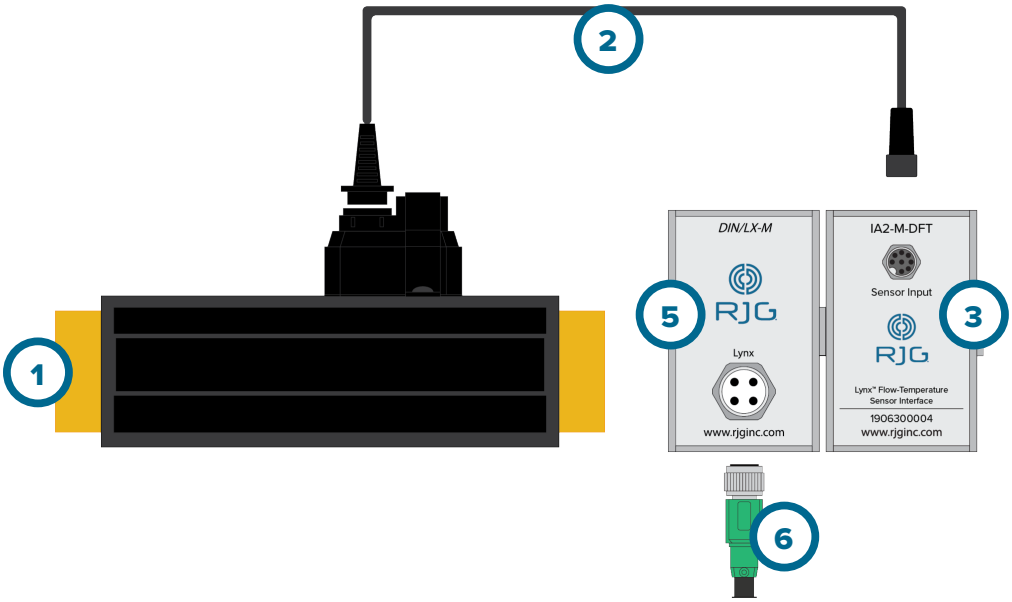
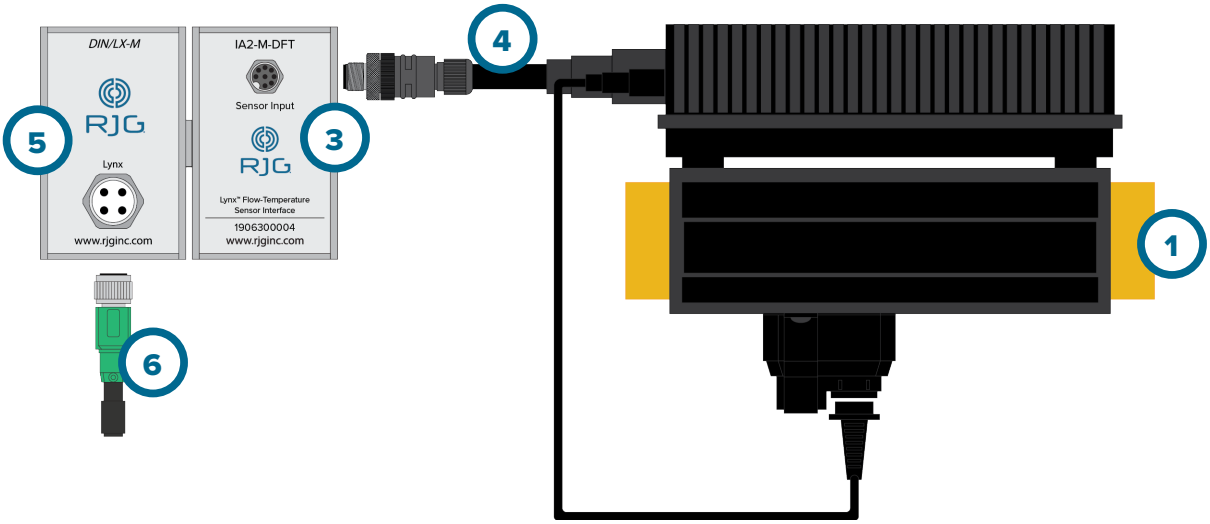
Smartflow Tracer VM con Interfaz de Usuario y IA2-M-DFT